KEYCREATOR® 2017

What's New

KeyCreator Ver.14.5
主な新機能と改良内容

KUBOTEK®
MASTER YOUR GEOMETRY

クボテック株式会社

インストールフォルダ

- 初期設定インストールフォルダ
  - C:¥KeyCreator14.5 - 32 bit バージョン
  - C:¥KeyCreator64.14.5 - 64 bit バージョン

NEW

メニューバーのプルダウンメニュー構成を変更

- スムーズな操作性のためにプルダウン・メニューの構成を整理・変更しました
  - 前バージョンまでメニューバー：ツールにあった「要素確認」は、独立してメニューバーからアクセスするようになりました

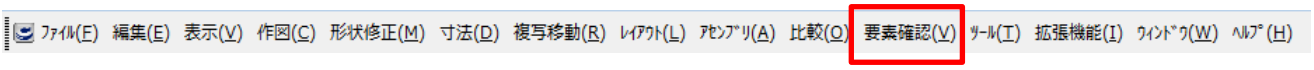

V14.0

V14.5

ファイル・編集・表示・寸法・ツールなどにコマンド階層の変更、移動やコマンド名の変更が多くあるのでご注意ください

コンテキストメニューの強化

- 要素を右ボタンでクリックすると表示されるコンテキストメニューが、その要素の種類や状況に対応した内容に強化され、スムーズな操作が可能となりました

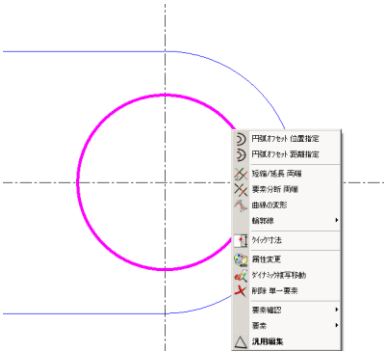

ワイヤーフレームを選択

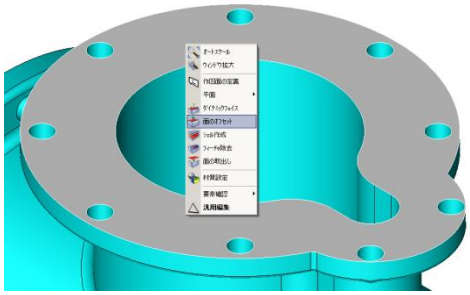

ソリッドの面を選択

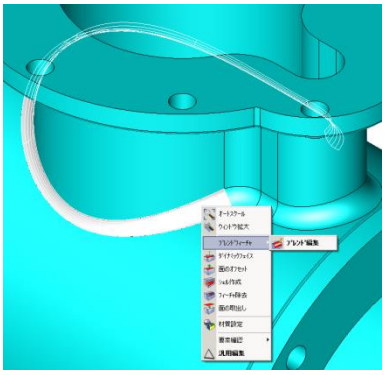

ブレンド面の場合
右ボタンでコンテキストメニュー表示
ブルクリックで半径値入力バーが表示され、
即半径変更できます

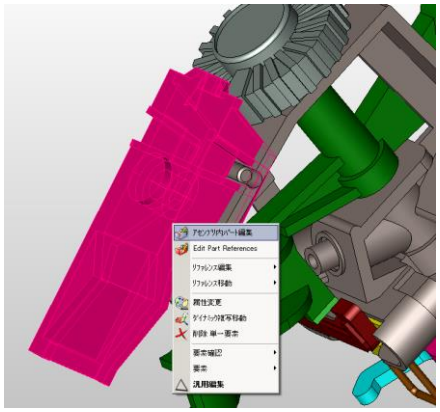

リファレンス要素を選択
リファレンス要素としてハイライト後に
右ボタンを押すと、メニューが表示

投影図を選択

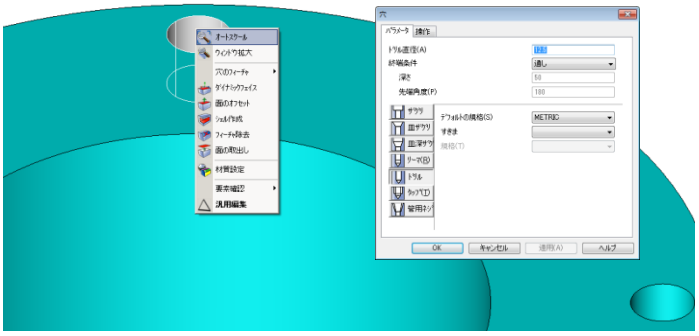

穴の場合
右ボタンでコンテキストメニューが表示
ダブルクリックで穴編集ダイアログが表示され、即修正できます

NEW

編集：要素：断面表示不可設定

- 寸法：断面図やレイアウト：断面図を実行する際に、断面処理の対象から外す要素を指定します

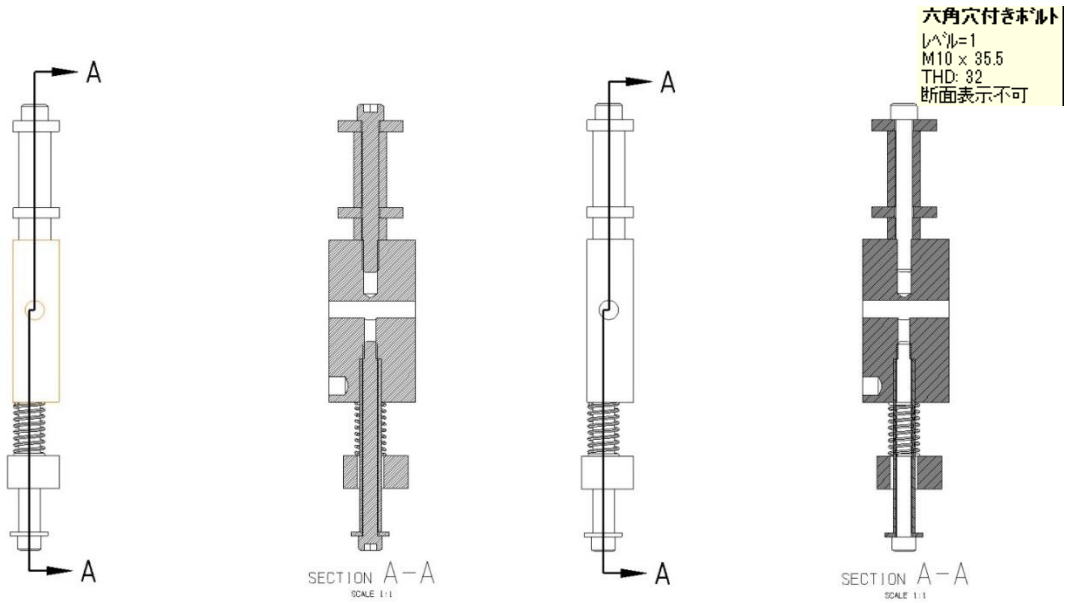

すべて対象として処理

ボルトやバネを対象から外して（断面表示不可）処理

表示：断面ビューの強化

- ツール：オプション：表示で断面ビューの色指定ができるようになりました
  - 不透明
  - ソリッドに一致

- ダイナハンドルの位置を動かせるようになりました

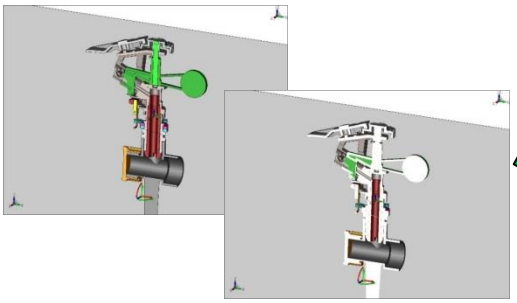

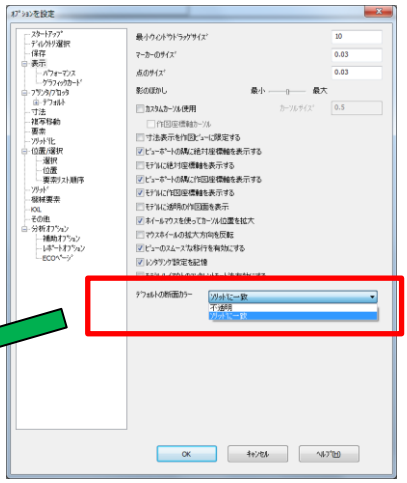

マルチCPUコア/スレッド利用とUI最適化による性能向上

- 膨大な要素を含むファイル読み込みでの性能向上例

ファイルの種類	要素数	V13.5.2（秒）	V14.5（秒）	%性能向上*
Parasolid ファイル	10000	195	139	28.72%
Catia 4 ファイル	60000	792	479	39.52%
Catia 5 ファイル 1	10000	524	212	59.54%
Catia 5 ファイル 2	3611	98	60	38.78%
SolidWorks ファイル	212	169	138	18.34%
UG ファイル 1	342	439	372	15.26%
UG ファイル 2	3665	440	345	21.59%

*要素の種類によって結果は異なります

データ変換の対応バージョン表の脚注について

- 次ページの「データ変換の対応バージョン表」において表記している脚注の詳細は以下の通りです

***1：ACISの注意：**R26は、2016 1.0 として知られています

***2：CATIA V5の注意：**V5 R26は、V5-6 R2016 または R2016x として知られています

***3：Solidwoeksの注意：**2015、2016、2017は、KC64bitのみサポート

***4：PMIの注意：**PMIのサポートは現在visual PMIのみに限定されています
Dim Xpert モジュールで作成されたPMIは現在、バージョン2014以降でサポートされています
PMIのサポートはSolidWorks eDrawingsでのPMIサポートと同等です

データ変換の対応バージョン

ファイル形式	データ変換	サポートバージョン	アセンブリファイル
ACIS	読込み	1.5 - R26*1	NO
	書出し	1.5 - R26*1	NO
DWG/DXF	読込み	2015までの全バージョン	NO
	書出し	R12 - R14, 2000/2002, 2004 - 2014	NO
IGES Geometry	読込み	5.3まで	NO
	書出し	5.3	NO
Parasolid	読込み	10.0 - 28.0	YES
	書出し	12.0 - 28.0	YES
STEP	読込み & 書出し	AP203, AP214	YES
CATIA V4	読込み（Geometry）	4.1.9 - 4.2.4	NO
	書出し（Geometry）	4.1.9 - 4.2.4	NO
	読込み（Drawing）	4.1.5 - 4.2.4	—
	PMI	**4.2.5まで**	
CATIA V5	読込み（Geometry）	V5 R8 - V5 R26*2	YES
	書出し（Geometry）	V5 R15 - V5 R26*2	YES
	読込み（Drawing）	V5 R7 - V5 R26*2	—
	PMI	V5 R4 - **V5 R26**	
Autodesk Inventor	読込み	Part Files: 6 - 11, 2008 - 2016	—
		Assembly Files: 11, 2008 - 2016	YES
Pro/E	読込み（Geometry）	16 - 2001, Wildfire 1 - 5, Creo 1.0 - 3.0	YES
	読込み（Drawing）	2000i - 2001, Wildfire 1 - 5, Creo 1.0 - 3.0	—
	PMI	Wildfire 1 – 5まで, Creo 1.0 - 3.0	
Solidworks	読込み（Geometry）	98 – 2016*3	YES
	読込み（Drawing）	99 – 2016*3	—
	PMI*4	2017*3まで	
Unigraphics / NX	読込み（Geometry）	11 - 18, NX 1 - 10	YES
	読込み（Drawing）	10 - 18, NX 1 - **11**	—
	PMI	Unigraphics V11 から **NX11**	
	JT	1.0 – 10.0	

脚注*1～*4は、前ページの詳細を参照してください